说明书编号：SPM11-01
文件编号：BSJ－S0018
版　　本：A/1
发行日期：2014 年 07 月 30 日

博实结车载终端设备

产品使用说明书

BSJ

产品名称：车载定位终端

产品型号：BSJ – M11

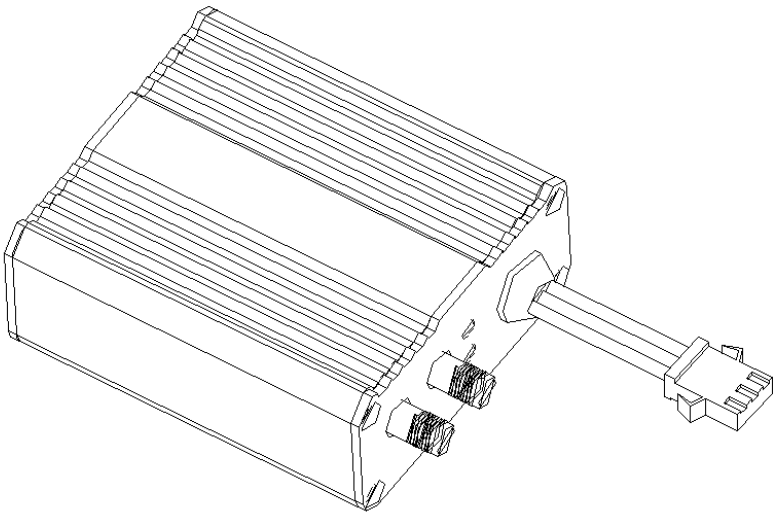

修订记录

修订次数	发行日期	修订事项
1	2014/07/30	首次发行----------

BSJ

法律声明:

首先感谢阁下使用深圳市博实结科技有限公司(以下称为“博实结科技”)的产品。如果您已同意以下条款，将获得我们提供的支持与服务。当您对此有疑义，欢迎来电咨询。若您不能接受以下条款,请停止使用本手册。

本文手册所有权规深圳市博实结科技有限公司。保留任何未在本手册中明示授予的权利。手册中涉及博实结科技的专有信息。未经博实结科技事先书面许可,任何单位和个人不得复制、传递、分发、使用和泄漏该手册以及该手册包含的任何图片、表格、数据及其他信息。

“博实结”和“BSJ”是博实结科技的注册商标。在未经博实结科技事先书面同意的情况下,阅读本文档并不表示以默示、不可反言或其他方式授予阅读者任何使用本文档中出现的任何标记的权利。

本产品的存放、使用应遵照产品手册、相关合同或相关国法律、法规的要求进行。

本公司保留在不预先通知的情况下,对此手册中描述的产品进行修改和改进的权利;同时保留随时修订或收回本手册的权利。本用户手册中如有文字不明之处,请您及时向本公司或者代理商、销售商咨询。

目 录

第一章 产品组成及接口定义 4
一、产品概况 4
二、产品实物示意图 4
三、产品配置清单 4
四、产品接口定义及接线说明 5
第二章 整机参数及功能操作说明 6
一、产品整机参数表 6
二、产品整机功能表 6
三、产品安装操作流程 7
第三章 常见问题分析与售后服务 8
一、常见问题分析 8
二、注意事项 9
三、售后服务 9

BSJ

第一章 产品组成及接口定义

一、产品概况

产品名称：车载定位终端

产品型号：BSJ－M11

产品规格：L74mm*W55mm*H24mm

二、产品实物示意图

三、产品配置清单

产品标配清单

序号	名称	数量	单位	备注
1	M11 主机	1	台	含珍珠棉
2	4PIN 电源线	1	束	
3	GSM 通讯天线	1	条	
4	GPS 定位天线	1	条	
5	魔术贴	1	对	

注明：以上为整套产品的标准配置清单，以上范围之外的配件均需额外支付费用。

四、产品接口定义及接线说明

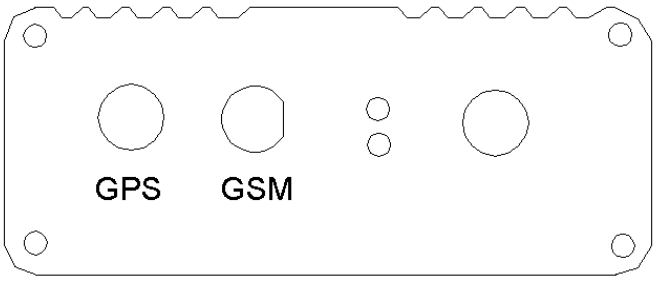

M11 终端前面接口图

GSM：GSM 天线接口
GPS：GPS 天线接口
红　　灯：GSM 信号指示灯
黄　　灯：GPS 状态指示灯

M11 终端 4PIN 接口定义图

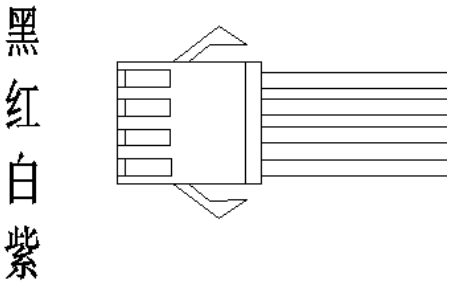

接口定义表

序号	颜色	定义	备注
1	黑色	电源负	
2	红色	电源正	
3	白色	ACC 检测	
4	紫色	断油电	

第二章 整机参数及功能操作说明

一、产品整机参数表

序号	项目	规格参数	备注
1	工作电压	DC 9～36V	
2	工作电流	48～52mA@12V （休眠状态电流 18～21mA@12V）	
3	规格尺寸	L74mm*W55mm*H24mm	
4	定位方式	GPS 定位	
5	定位误差	<10m（此数据供参考，定位误差与车辆所在区域地形及时间等因素有关联）	此数据为公司实验室实测
6	通信网络	GPRS	
7	通讯方式	TCP/UDP	
8	工作温度范围	-25℃ ~ +75℃	
9	贮存温度范围	-40℃ ~ +85℃	
10	产品重量	280g	标准配置整套重量
11	后备电池工作时间	电池充饱电的前提下，可连续工作 1.5h 左右	3.7V 280mAh 锂电池

二、产品整机功能表

功能块	功能明细	功能说明
车辆远程监控功能	实时位置查询	查询实时车辆状态
	定时监控	可根据客户要求设置监控时间间隔
	盲区补传功能	终端可记录 200 条盲区数据
	状态（版本）查询	平台可以远程查询终端状态（版本）信息
	里程设置	设置里程初始值
	车载终端软件远程升级	需厂家配合
车辆报警功能	区域限制功能	可支持设置 10 区域，实现进出区域报警
	超速报警	客户设置超速值，超速时终端向平台发送报警数据
	低压报警	主电源电压低于 10V 时产生报警
	主电源掉电报警	主电源电压低于 5V 时产生报警
其它功能	拐点补传	当定位方向角度变化超过设置值，立即回传位置数据
	基站定位	根据移动通信基站，定位终端位置。
	低功耗模式	汽车 ACC 关 5 分钟后，进入低功耗模式

三、产品安装操作流程

1、设备安装

（1）检查设备

查看设备外观是否良好，相关配件是否齐全。

（2）安装 SIM 卡

打开设备底盖将 SIM 卡放入卡座。请避免用力过度损坏卡座，且不要在设备通电的状态下进行插拔 SIM 卡的操作，请确保 SIM 卡具备上网功能 。

（3）选择终端安装位置要求

A. 防水：应选择不易进水的位置确保持终端的干燥，要注意远离空调出风口以防在温差变化时，有冷凝水积聚在终端内部严重影响产品的使用寿命。
B. 防震：终端不能悬空安装在长期振动较大位置。
C. 防干扰：终端应远离车内影音和对讲等电子设备，防止传导干扰和辐射干扰。

（4）安装定位天线

A. 注意定位天线的接收面必须向上且上方应无金属物遮挡，为了达到最佳效果，定位天线底面安装尽量保持平整，倾斜度最好不要超过 45° 。
B. 布线尽可能隐蔽，同时建议：第一美观，第二防止无意或者有意的损坏。
C. 定位天线接口务必接到终端侧面标有“定位天线”的接口上，并确保拧紧以避免长期震动照成接口松动影响定位效果。

（5）安装通讯天线

为了防止信号被干扰，通讯天线要避免与其他控制线交缠在一起；为防止通讯信号对车内无线设备造成干扰（如收音机），建议与通讯天线间距不小于 50 厘米。

2、短信远程上线设置

具体短信设置上线格式如下：
编辑短信内容：
<SPBSJ*P:12345*T:111.111.111.111,1111*U: 111.111.111.111,1111*A:CMNET*N:13000000000>
SPBSJ：数据头
P：密码（目前默认 BSJGPS）
T: 111.111.111.111,1111 为 TCP IP 及端口配置信息
U: 111.111.111.111,1111 为 UDP IP 及端口配置信息
A:CMNET 为 APN 设置
N:13000000000 为本机号码 13000000000

第三章 常见问题分析与售后服务

一、常见问题分析

1.指示灯状态说明

灯类型	灯状态
GSM 灯（红色）	常灭：终端异常
	常亮：网络无注册
	慢闪（1 次/秒）：网络上线，拨号成功
GPS 灯（黄色）	常灭：无数据或终端异常
	常亮：收到数据但不定位
	慢闪（1 次/秒）：终端有效定位

2.常见问题分析与排除

故障现象	原因分析	处理方法
中心无法监控	SIM 卡欠费停机	联系网络运营商缴费
	SIM 卡接触是否良好	重新安装 SIM 卡
	上线参数设置错误	参照说明书重新设置参数
	车辆处于地下停车场、隧道信号弱	离开信号差的区域
无法定位	车辆处于地下停车场、隧道	开出以上区域
	终端天线面没有朝上	重新调整终端摆放位置

二、注意事项

1. 电子类产品请注意防水。

2. 请保持汽车电瓶电量充足。

3. 设备的供电为直流 9V～36V 之间，推荐工作电压为 12V 或 24V。安装时应先确定用户的电源系统是否在此范围内，超过终端最大电压会使终端损坏。

4. 当环境温度超过终端正常工作温度范围时，建议断电。

5. 当车辆处于地下停车场、隧道或车库时，将会影响定位信号。并可能出现通讯网络信号盲区导致设备无法监控；当车辆驶出以上区域后，设备将自动恢复正常工作。

6. 遇到异常情况，请不要自行修理。因连接非原装附件或拔掉各部件之间的连接造成的损坏，厂商不承担责任。

三、售后服务

1. 本产品自安装之日起，享受一年保修服务。保修期内属非人为因素或产品质量造成的设备损坏，请及时与代理商联系或致电深圳市博实结科技有限公司售后服务部门联系处理。

2. 对客户私自拆动或不可抗力（如洪水，车辆事故）造成的损坏不予维修。

3. 保修期满后，由于使用造成的产品损坏、故障，但需要收取维修材料成本费。

4. 免费为客户提供产品的购买、使用、安装等咨询及技术服务。